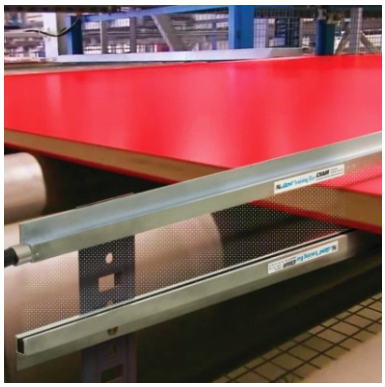

Barra Ionizadora Gen4

Barras Ionizadoras de diseño compacto, resistentes y de bajo costo que eliminan las cargas estáticas

¿Qué es la Barra Ionizadora?

Las Barras Ionizadoras Gen4 eliminan la electricidad estática en papel, film y plásticos, materiales que pueden atraer polvo y partículas extrañas, arruinar la apariencia del producto, provocar rasgados o atascos, e incluso generar descargas molestas al personal. Alimentada eléctricamente, la Barra Ionizadora Gen4 tiene un diseño compacto que le permite instalarse fácilmente en los espacios reducidos de maquinaria donde se genera la carga. Su alta concentración de iones positivos y negativos permite una rápida disipación de la estática, neutralizando cualquier superficie dentro de ese rango de 4".

¿Por qué la Barra Ionizadora?

El diseño único de la barra ionizadora Gen4 sin descargas, ofrece un rendimiento y una fiabilidad mejorados para aplicaciones industriales. Su vida útil se ha prolongado gracias a la inserción por moldeo de los emisores de iones de acero inoxidable en un polímero técnico duradero. Este diseño evita aberturas o ranuras donde pueda acumularse suciedad, lo cual podría provocar cortocircuitos o arcos eléctricos. Una fuente de alimentación de 5kV proporciona un rendimiento alto y constante, eliminando los fallos frecuentes por quemado que suelen presentarse en las barras tradicionales de 7kV.

La barra ionizadora Gen4 incluye un cable blindado de 5 pies con conexión a tierra. Se suministra con una brida de montaje para facilitar su instalación y todos los componentes vienen completamente ensamblados. Hay longitudes estándar disponibles de hasta 108" (2743 mm) en stock, y longitudes especiales de hasta 118" (3 m) bajo pedido especial. Para su funcionamiento, se requiere una fuente de alimentación Gen4 Modelo 7960 o 7961 (5kV).

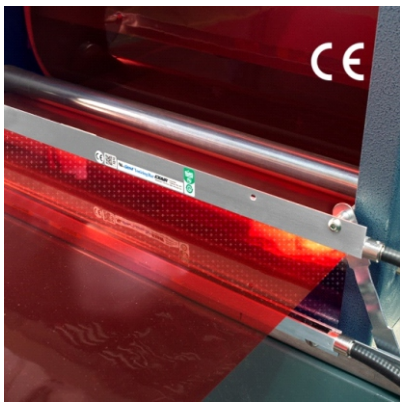

Aplicaciones

- ☑ Rendimiento significativamente mejorado cuando se posiciona a 2" (51 mm) o menos de una superficie
- ☑ Efectivo hasta 4" (102 mm)
- ☑ Cable blindado metálico y electromagnéticamente protegido.
- ☑ Conexión a tierra integrada que elimina la necesidad de conexión adicional
- ☑ Conexiones duraderas de acero inoxidable a la fuente de alimentación
- ☑ Rápida disipación de estática
- ☑ Compacto
- ☑ Sin descargas, no radiactivo
- ☑ Diseño robusto para entornos industriales
- ☑ Fácil de instalar, equipado con brida de montaje
- ☑ Bajo mantenimiento
- ☑ Totalmente ensamblado
- ☑ Bajo costo

Ventajas

- Etiquetado
- Fabricación de bolsas
- Neutralización de film retráctil
- Impresoras de hojas sueltas y de bobina
- Empaquetado
- Maquinaria de conversión
- Neutralización en operaciones de corte
- Textiles
- Serigrafía

Av. Chorroarín 121 - (CP1427) - CABA - Argentina - Tel: (+54 11) 7700-0280 Rot. - Email: info@ayrful.com.ar - web: www.ayrful.com.ar

¿Cómo funciona la Barra Ionizadora?

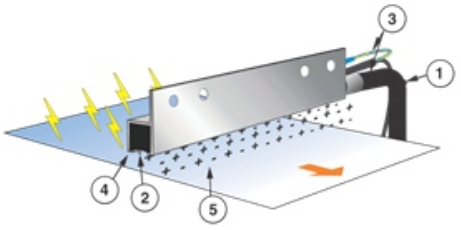

El cable de alimentación electromagnéticamente blindado (1) transporta la salida de 5 kVrms de la fuente de alimentación a cada punto emisor de acero inoxidable acoplado inductivamente (2) a la Barra Ionizadora Gen4. Un cable a tierra integrado (3) dentro del cable de alimentación crea un camino de descarga desde los puntos emisores hasta el canal de la barra (4). La descarga o salida en cada emisor carga las moléculas de los gases del aire circundante, generando una "lluvia" de iones con carga positiva y negativa (5). Si la superficie del material tiene una carga negativa, atraerá los iones positivos de la Barra Ionizante Gen4 y se equilibrará o neutralizará. Si la superficie tiene una carga positiva, atraerá los iones negativos y también se neutralizará..

Barras Ionizadoras Gen4	
Longitud	**Nº modelo Barra Ionizadora**
3” (76mm)	8003
6” (152mm)	8006
9” (229mm)	8009
12” (305mm)	8012
18” (457mm)	8018
24” (610mm)	8024
30” (762mm)	8030
36” (914mm)	8036
42” (1067mm)	8042
48” (1219mm)	8048
54” (1372mm)	8054
60” (1524mm)	8060
72” (1829mm)	8072
84” (2134mm)	8084
96” (2438mm)	8096
108” (2743mm)	80108

Especificaciones de la boquilla Intellistat de Aire Ionizado

Una fuente de alimentación modelo Gen4 7960 o 7961 (5kV) requerida para el funcionamiento de las Barras Ionizadoras Gen4.

Certificaciones: Las Barras Ionizandoras Gen4 y las Fuentes de Alimentación Gen4 están reconocidas como componentes UL conforme a las normas de seguridad de EE.UU. y Canadá, y cumplen con las directivas CE y RoHS..

Eléctrico: Para uso con una fuente de alimentación de 5kVrms, 5 miliamperios (máx.).

Peligro eléctrico: Sin descargas o shocks (menos de 40 microamperios en cortocircuito).

No utilizar cerca de materiales o gases inflamables

Materiales de construcción

Partes metálicas: Aluminio

Partes plásticas: UL clasificado 94 HB

Alimentación: Aire comprimido o nitrógeno limpio y seco de 2 a 8bar

Emisores: Acero inoxidable

Temperatura ambiente máxima: 165°F (74°C).

Rendimiento de la Barra Ionizadora

	Distancia hasta la superficie caragada				
	0,50” (13mm)	1” (25mm)	2” (51mm)	3” (76mm)	4” (102mm)
Disipa 5kV(segs)	1	2,1	2,7	76,46	0,96

Dimensiones de la Barra Ionizadora

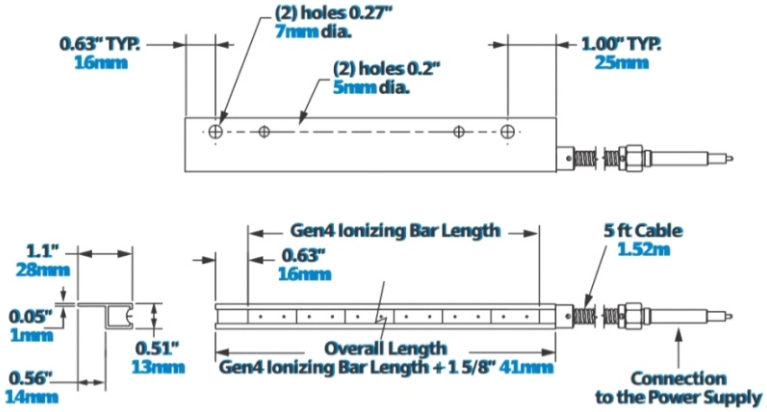

Medidor de estática

¡Localice la fuente del problema de estática!

Fuentes de Alimentación

¡De 2 y 4 salidas para todos los Eliminadores Gen4